平成２９年度　第６９回愛媛県中学校総合体育大会
≪バレーボール男子≫　　本部記録

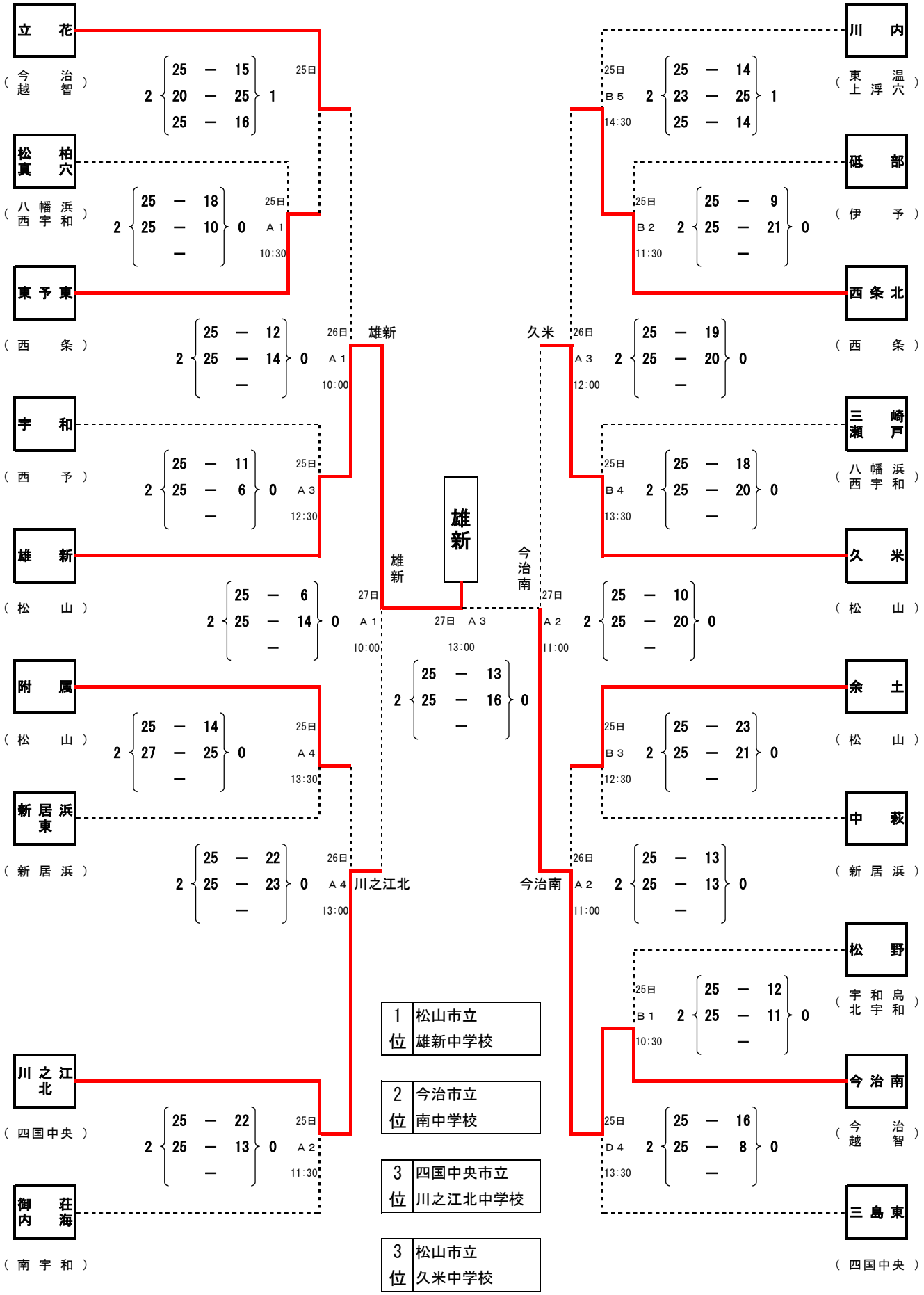

1位	松山市立 雄新中学校
2位	今治市立 南中学校
3位	四国中央市立 川之江北中学校
3位	松山市立 久米中学校

平成２９年度　第６９回愛媛県中学校総合体育大会
≪バレーボール女子≫　　本部記録

泉川（新居浜）　2 { 25 — 13 / 25 — 5 / — } 0　26日 B1 10:00

東雲（松山）　2 { 25 — 10 / 25 — 8 / — } 0　25日 C1 10:30

港南（伊予）　2 { 25 — 17 / 25 — 14 / — } 0　26日 B4 13:00

大島（今治越智）　2 { 25 — 12 / 25 — 8 / — } 0　26日 B2 11:00

久万（東温上浮穴）　2 { 25 — 12 / 25 — 13 / — } 0　27日 C1 10:00

城北（宇和島北宇和）　2 { 25 — 23 / 25 — 18 / — } 0　26日 D3 12:00

肱東（大洲喜多）　2 { 25 — 18 / 25 — 21 / — } 0　25日 C3 12:30

内海（南宇和）　2 { 25 — 12 / 25 — 18 / — } 0　26日

雄新（松山）　2 { 25 — 12 / 25 — 15 / — } 0　25日 C2 11:30

真穴（八幡浜西宇和）　2 { 25 — 14 / 25 — 5 / — } 0　26日 B3 12:00

西条北（西条）

土居（四国中央）　26日 C1 10:00　2 { 25 — 14 / 25 — 9 / — } 0

宇和島南（宇和島北宇和）　25日 D2 11:30　2 { 25 — 23 / 25 — 10 / — } 0

松山西（松山）　26日 C3 12:30　2 { 25 — 5 / 25 — 17 / — } 0

今治西（今治越智）　25日 D3 12:30　2 { 25 — 19 / 25 — 19 / — } 0

三瓶（西予）　26日 C2 11:00　2 { 25 — 21 / 25 — 16 / — } 0

大洲北（大洲喜多）　27日 C2 11:00　2 { 16 — 25 / 26 — 24 / 26 — 24 } 1

小野（松山）　26日 D2 11:00　2 { 25 — 14 / 25 — 23 / — } 0

川東（新居浜）

砥部（伊予）　25日 D1 10:30　2 { 25 — 21 / 25 — 17 / — } 0

小松（西条）　26日 D1 10:00　2 { 25 — 12 / 25 — 9 / — } 0

八代（八幡浜西宇和）

東雲　27日 C3 13:00　2 { 25 — 15 / 25 — 15 / — } 0

東雲　松山西

松山西　川東

東雲　雄新

1位	松山東雲中学校
2位	松山市立西中学校
3位	松山市立雄新中学校
3位	新居浜市立川東中学校