平成２９年度　長崎県高等学校総合体育大会バレーボール競技　組み合わせ　男子
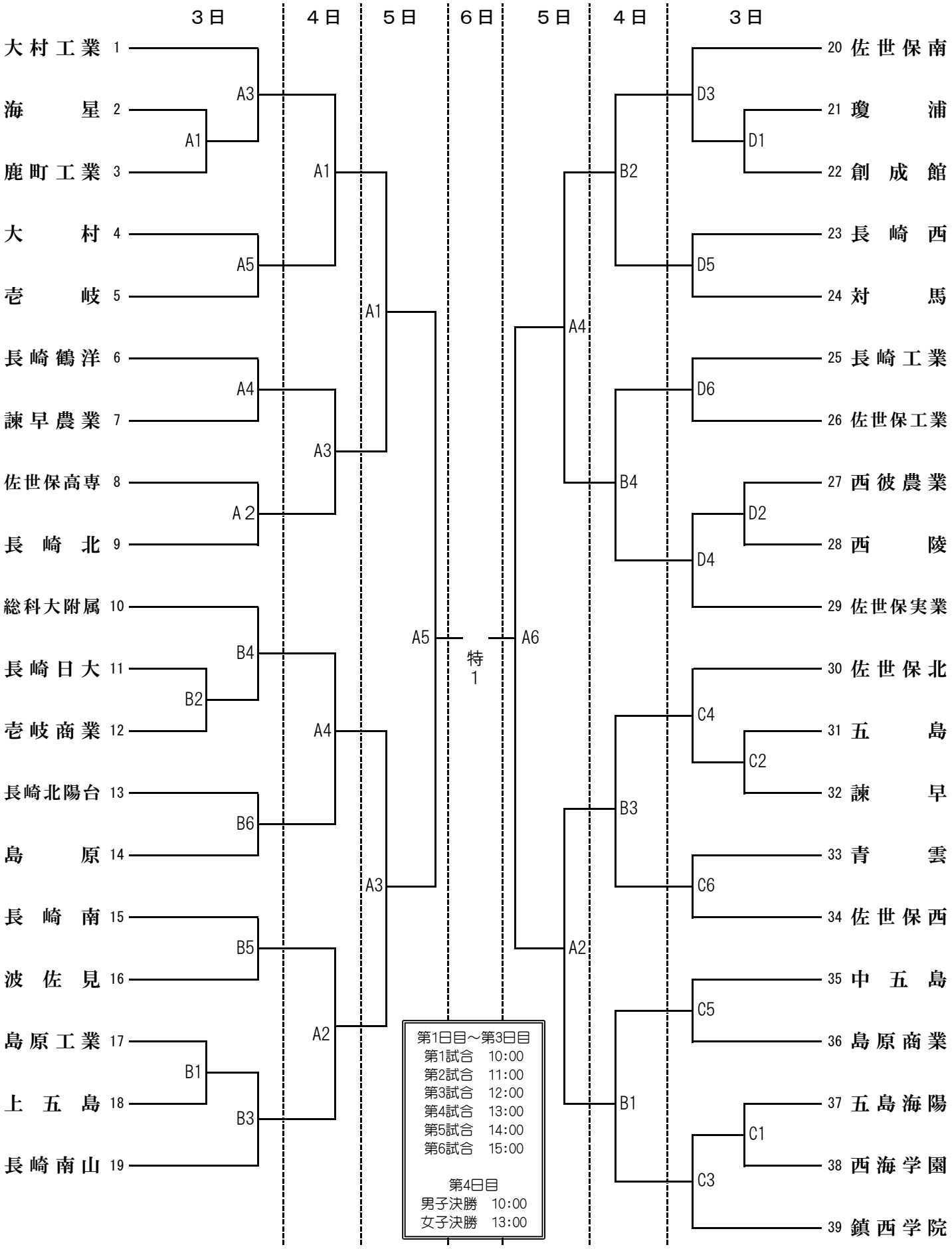
諫早市中央体育館・・特・Ａ・Ｂ　　鎮西学院・・Ｃ・Ｄ